仕 様 書

SONAR
ヒアリングループシステムで社会に貢献する

No.1

カウンター型ヒアリングループシステム

ＨＳ－１０ＳＮ

アンプ部

使用電流	AC100V 50/60Hz
消費電流	0.4A
定格出力	10W
ﾙｰﾌﾟ負荷ｲﾝﾋﾟｰﾀﾞﾝｽ	ループ出力インピーダンス
ひずみ率	5% 以下
周波数特性	200Hz~10kHz　偏差± 3dB
入力感度及びｲﾝﾋﾟｰﾀﾞﾝｽ	マイク　-62dBV　600 Ω　不平衡　音量調節器付 (前面)
	ライン　-22dBV　10k Ω　不平衡　音量調節器付 (後面)
信号対雑音比	55dB 以上
動作表示	電源表示 : 赤
	出力表示 : 7 ポイント LED
使用温度範囲	-10℃ ~+50℃ (ワイヤレスチューナ使用時は 0℃ ~+40℃)
外装	パネル (鋼板) マンセル N1.0 近似色黒半艶
	カバー (ビニールラミネート鋼板) マンセル N1.0 近似色黒
寸法	幅 234 ㎜　高さ 71.5 ㎜　奥行き 198 ㎜　(突起部を除く)
質量	約 2.6kg

チューナユニット部

受信周波数	322.025MHz ～ 322.150MHz、322.250MHz ～ 322.400MHz（25kHz 間隔 13 波）
受信方式	PLL 制御スーパーヘテロダイン方式
受信感度	20dB μ V 以下（S/N　45dB　± 2.25kHzFM にて）
スチル感度	18dB μ V
定格出力	-20dBV
ひずみ率	3%以下 (± 8kHzFM にて）
周波数特性	50Hz ～ 7kHz（1kHz 基準　50 μ s エンファシス）

パネル式ループアンテナ部

パネル	硬質塩化ビニール樹脂　2.0mm　ロアアイボリー
金具	アルミニウム製　アルマイト仕上げシルバー
ベース部	ステンレス　ヘアライン仕上げ
ループアンテナ部	フラットケーブル　パネル内蔵
コード	4m
コネクター	HS 型 2P メタルコンセント相当品
寸法	幅 348 ㎜　高さ 542 ㎜　奥行き 173 ㎜ (突起部を除く)
質量	約 1.4kg

	営　業	

今後改良のため , 予告なく変更する事があります。

仕 様 書

SONAR
ヒアリングループシステムで社会に貢献する

No.3

ヒアリングループ専用受信機（SOR-100）

誘導コイル最大感度	96 ± 6dB
周波数範囲	200 ～ 5000Hz
音質調整器の効果	自己調整方式　H ～ L 連続可変方式
使用温湿度	+10 ～ +40℃　30 ～ 85% RH
イヤホン感度	117dB ± 3dB(1kHz/1mW)
イヤホンインピーダンス	120 Ω± 20%
イヤホン直流抵抗	50 Ω± 10%
電池の電流	7mA
電池	1.5V 単 4 乾電池× 1 本 約 170 時間（1 日 8 時間使用で 21 日）
寸法	幅 50 ㎜　高さ 80 ㎜　奥行き 20 ㎜
質量	約 60g（電池、イヤホン、コード、耳せん含む）
受信機付属品	単 4 乾電池× 1、イヤホン、イヤホンコード、ジョイント、耳せん (S、M) 調整用ドライバー、ネックストラップ、接続コード

付属品

取扱説明書　1
パネル式ループアンテナ　1
ワイヤレスチューナユニット　1 台組込済
タイピン型ワイヤレスマイク　1
フレキシブルマイクロホン　1
ヒアリングループ専用受信機 SOR-100　1
ワイヤレスアンテナ取付済

	営　業	

今後改良のため , 予告なく変更する事があります。

仕 様 書

SONAR
ヒアリングループシステムで社会に貢献する

No.2

ツーピース形ワイヤレスマイクロホン部

送信周波数	322.025MHz ～ 322.150MHz、322.250MHz ～ 322.400MHz （25kHz 間隔、13 波中 1 波）
電波型式	30KF3E
発振方式	水晶制御 PLL シンセサイザー方式
変調方式	リアクタンス変調
送信帯域幅	30kHz 以内
周波数安定度	± 10ppm 以内
送信出力	1m
アンテナ	内蔵アンテナ
変調感度	± 2.25kHzFM（SENS1:90dBSPL SENS2:84dBSPL 1kHz にて）
最大周波数偏移	± 8.0kHzFM
使用マイク	単一指向性エレクトレットコンデンサーマイクロホン
周波数特性	100Hz ～ 7kHz（1kHz 基準　50 μ s エンファシス）
最大入力音圧	116dBSPL（SENS1）
入力等価雑音	40dBSPL 以下（A カーブ）
使用電池	乾電池　R6P（単三形）1 個
消費電流	45mA（常温 1.5V にて）
電池持続時間	約 14 時間（常温連続使用にて）
使用温度範囲	0℃～＋ 40℃
外装	ABS ポリカアロイ樹脂　マンセル N4.5 近似色　ストーンシルバー
寸法	幅 66 ㎜　長さ 106 ㎜　厚さ 22 ㎜
質量	約 120g（乾電池含む）

フレキシブルマイクロホン部

タイプ	ダイナミック型
指向特性	単一指向性
ｲﾝﾋﾟｰﾀﾞﾝｽ	500 Ω
感度	-77dB(1,000Hz)
スイッチ	ON-OFF スイッチ
コード	φ 4.5　3m(単芯シールド)
プラグ	φ 6.34　ホーンプラグ
外装	フロントカバー (ABS 樹脂) マンセル N1.0 近似色黒半艶 ベース (亜鉛ダイカスト) マンセル N1.0 近似色黒半艶 フレキシブルパイプ マンセル N1.0 近似色黒半艶
寸法	幅 111 ㎜　高さ 317 ㎜ (突起部を除く)
質量	約 700g

	営　業	

今後改良のため , 予告なく変更する事があります。

仕 様 書

SONAR
ヒアリングループシステムで社会に貢献する

No.5

パネル式ループアンテナ本体外観図

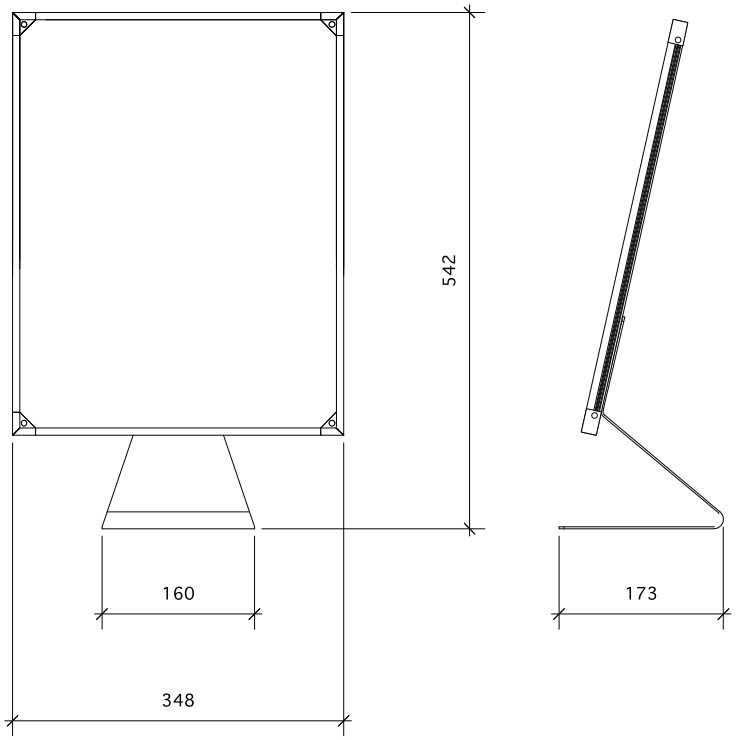

タイピン型ワイヤレスマイクロホン本体外観図

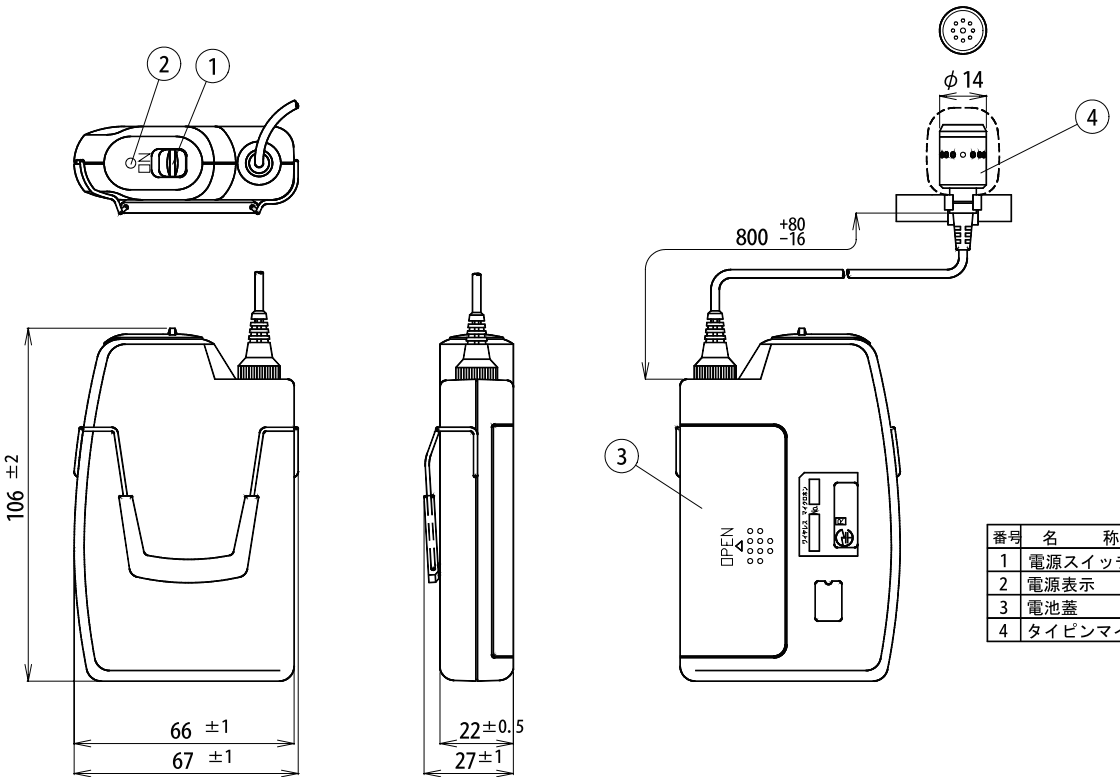

番号	名　　称
1	電源スイッチ
2	電源表示
3	電池蓋
4	タイピンマイク

	営　業	

今後改良のため，予告なく変更する事があります。

仕 様 書

SONAR
ヒアリングループシステムで社会に貢献する

No.4

ヒアリングループ本体外観図

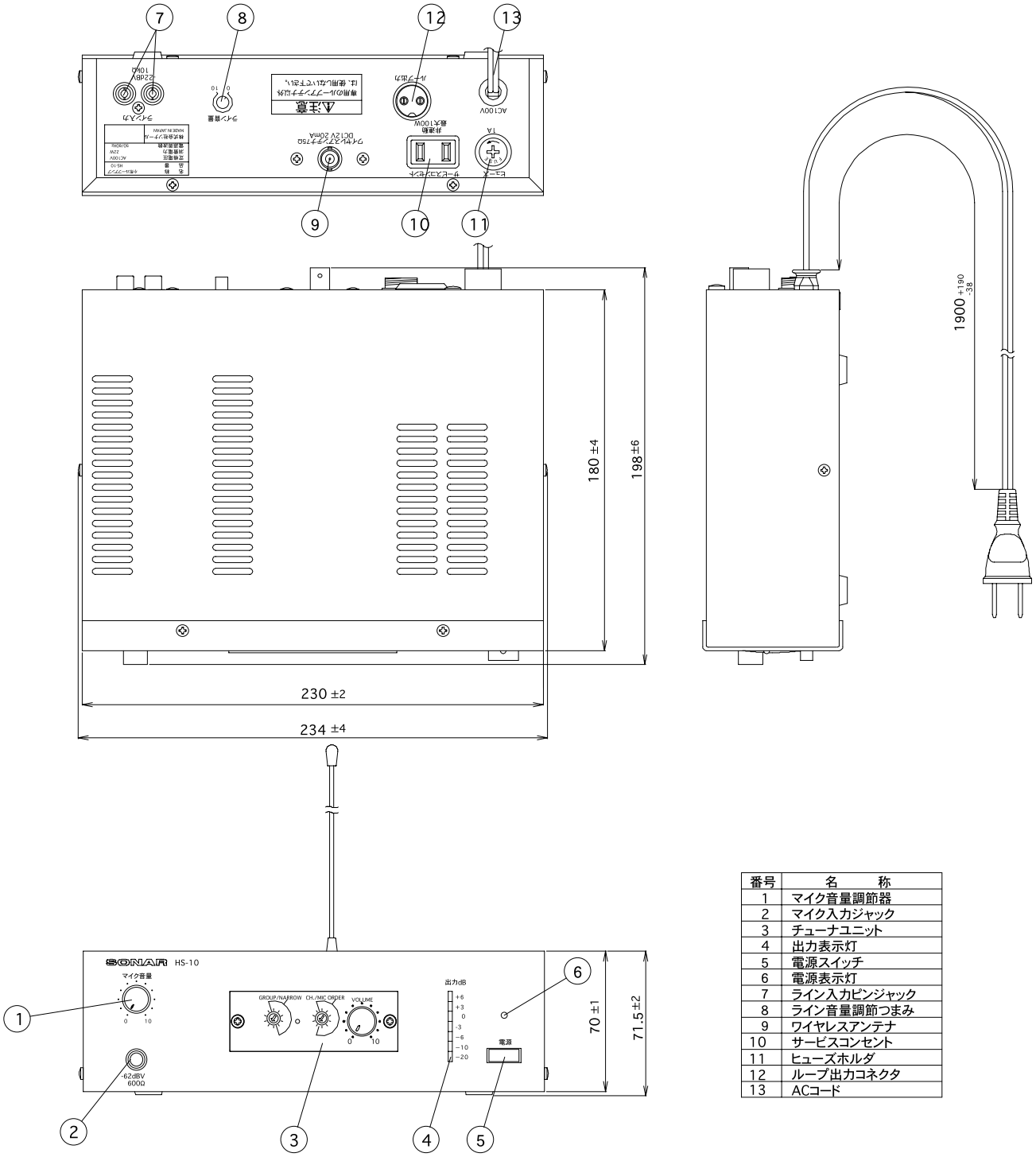

番号	名　　称
1	マイク音量調節器
2	マイク入力ジャック
3	チューナユニット
4	出力表示灯
5	電源スイッチ
6	電源表示灯
7	ライン入力ピンジャック
8	ライン音量調節つまみ
9	ワイヤレスアンテナ
10	サービスコンセント
11	ヒューズホルダ
12	ループ出力コネクタ
13	ACコード

	営　業	

今後改良のため , 予告なく変更する事があります。

仕 様 書

SONAR
ヒアリングループシステムで社会に貢献する

No.6

フレキシブルマイクロホン本体外観図

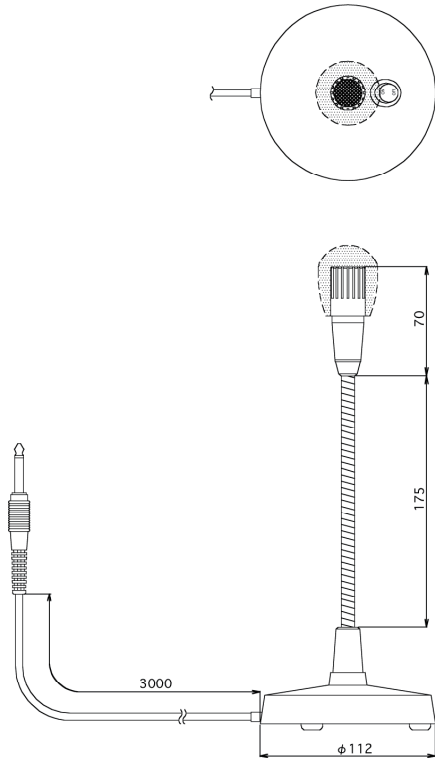

ヒアリングループ専用受信機本体外観図

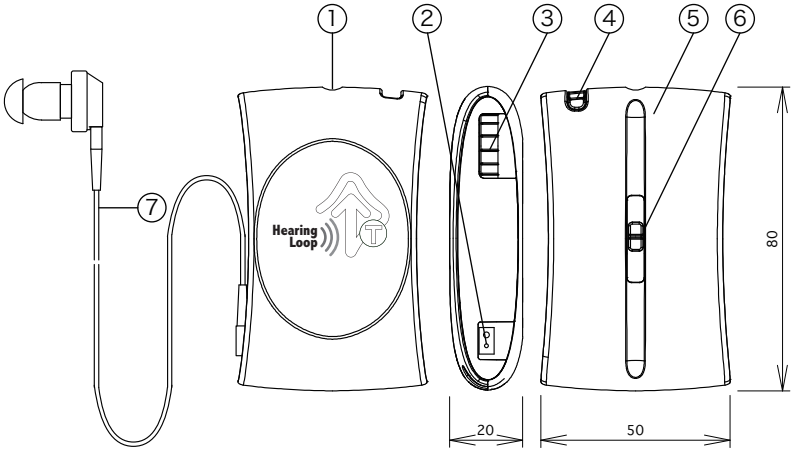

1	外部出力ジャック
2	イヤホンコード端子
3	電源SW付き音量ボリューム
4	ネックストラップ取付口
5	トップカバー
6	音質調整器
7	イヤホン

	営　業	

今後改良のため , 予告なく変更する事があります。